小学５年生

直方体・立方体の体積(1)

日にち　　月　　日

名前

◆　体積を求めましょう。

（１）

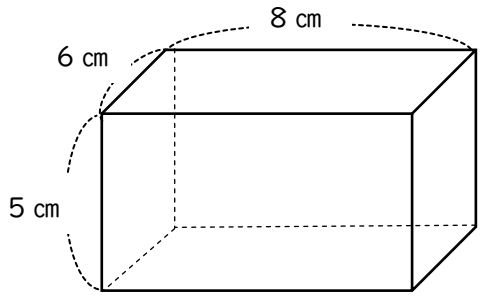

（　　）

（２）

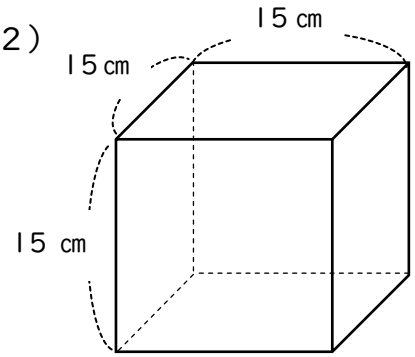

（　　）

◆　下の問いに答えましょう。

（１）一辺が 11 cmの立方体の体積は何㎤ですか。　（　　）

（２）たて 21 cm、横 13 cm、高さ 20 cmの直方体の体積は何㎤ですか。

（　　）

（３）たて 8m、横 15m、高さ 7mの直方体の体積は何㎥ですか。

（　　）

（４）たて 10 cm、横 9 cm、体積 630 ㎤の直方体の高さは何 cm ですか。

（　　）

◆　右の図は直方体の展開図です。この展開図を組み立ててできる直方体の体積は何㎤ですか。

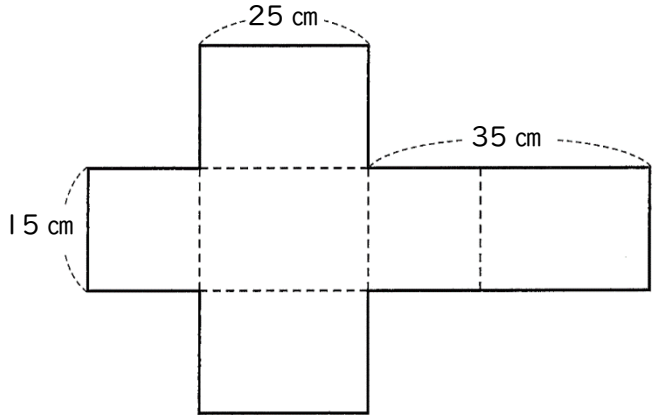

（　　）

小学生学習プリントは『すたぺんドリル』(https://startoo.co/sutapen/)