小学５年生

いろいろな形の体積（2）

日にち　　月　　日

名前

◆(1)～(3)は同じ立体です。体積を3通りの方法で求めましょう。(4)は好きな方法で求めましょう。

(1)

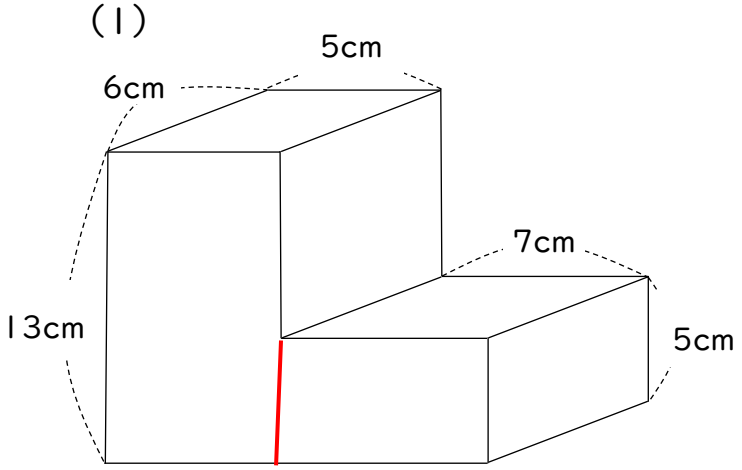

<解き方>

6×5×13=390
6×7×5=210
390+210=600 ㎤

(2)

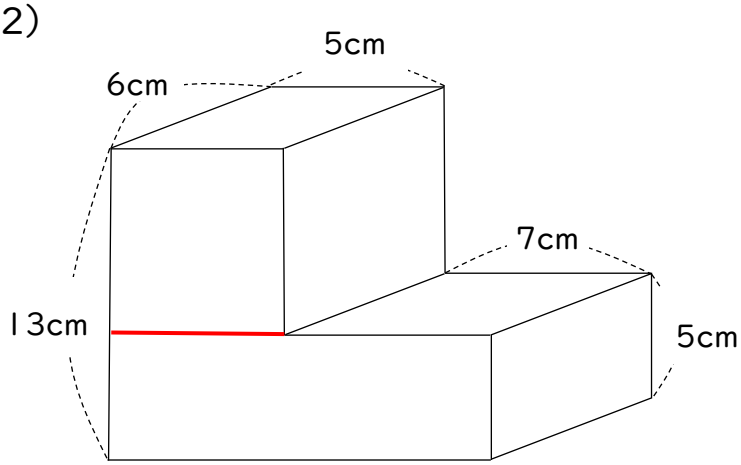

<解き方>

6×5×8=240
6×12×5=360
240+360=600 ㎤

(3)

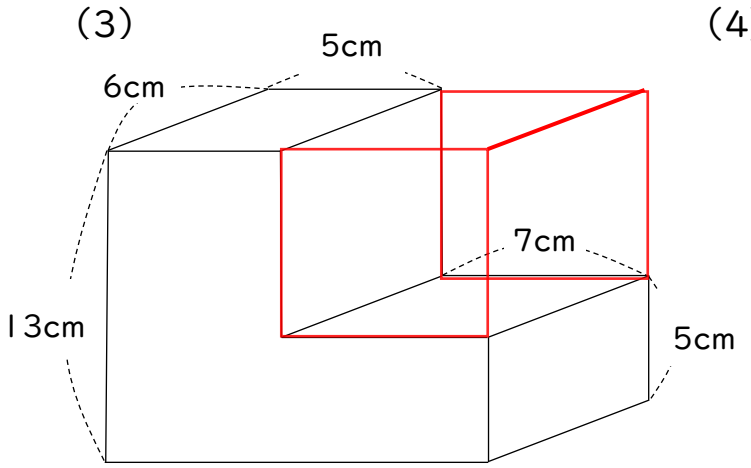

<解き方>

6×12×13=936
6×7×8=336
936-336=600 ㎤

(4)

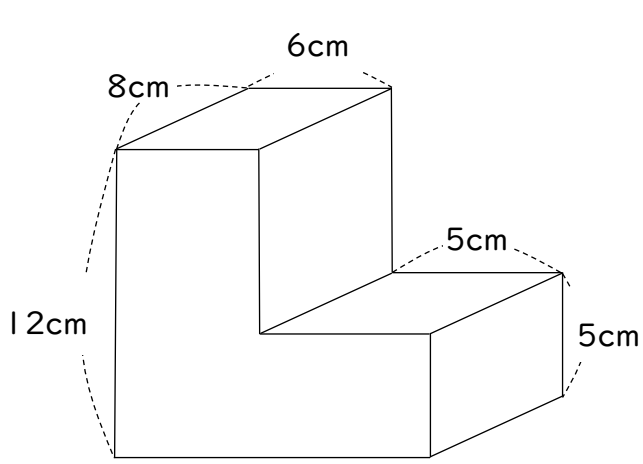

<解き方>

8×6×12=576
8×5×5=200
576+200=776 ㎤

小学生学習プリントは『すたぺんドリル』(https://startoo.co/sutapen/)