小４算数
面や辺の垂直と平行(5)

ひにち　　がつ　　にち

なまえ

◆　直方体を４つならべて大きな直方体を作りました。次の問いに答えましょう。

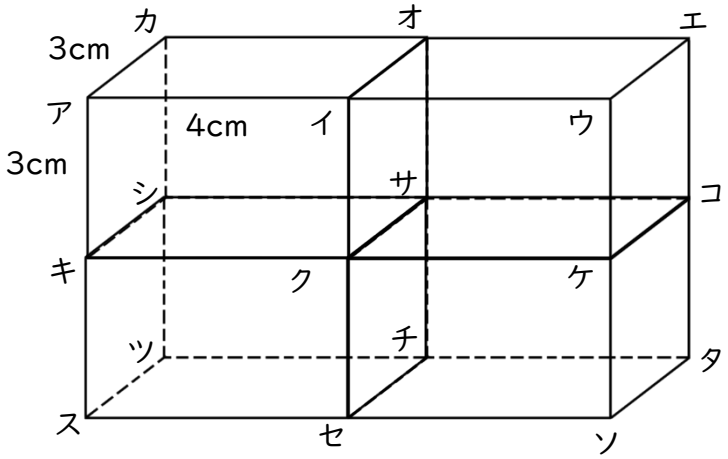

(1) 辺アウの長さは何 cm ですか。

(　　8cm　　)

(2) 面カアスツと同じ大きさかつ平行な面をすべて答えましょう。

(　　面オイセチ　面エウソタ　　)

(3) 辺カアと平行な辺をすべて答えましょう。

(　辺オイ、辺エウ、辺シキ、辺サク、辺コケ、辺ツス、辺チセ、辺タソ　　)

(4) 面アウエカと同じ大きさかつ平行な面をすべて答えましょう。

(　　面キケコシ　面スソタツ　　)

◆　下のように立方体をななめに切ってできた立体があります。次の問いに答えましょう。

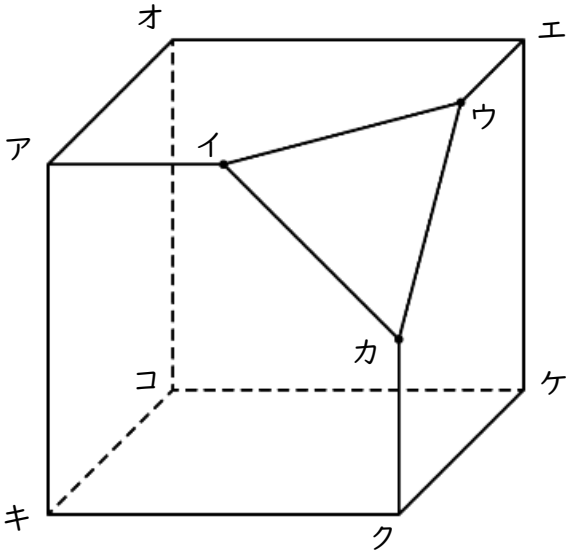

(1) 辺アイと平行な辺をすべて答えましょう。

(　　辺オエ　辺キク　辺コケ　　)

(2) 面キクケコに垂直な辺をすべて答えましょう。

(　辺アキ　辺カク　辺エケ　辺オコ　　)

(3) 面アイウエオに平行な面はどれですか。

(　　面キクケコ　　)

小学生学習プリントは『すたぺんドリル』(https://startoo.co/sutapen/)