小学６年生

角柱と円柱の体積(4)

日にち　　月　　日

名前

◆下の図の展開図を見て、立体の名前を答えましょう。

(1)

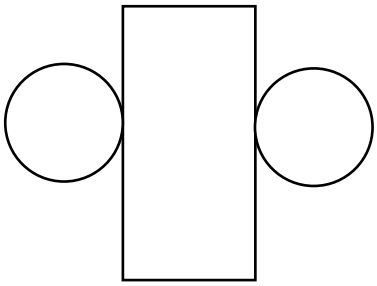

(　　)

(2)

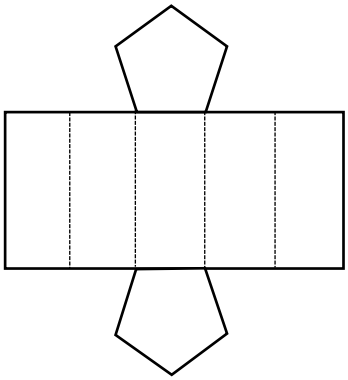

(　　)

(3)

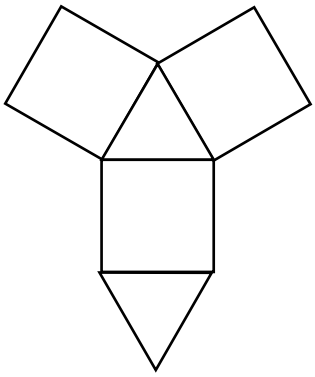

(　　)

◆右の図はある立体の展開図です。

(1) 表面積を求めましょう。

(　　)

(2) 体積を求めましょう。

(　　)

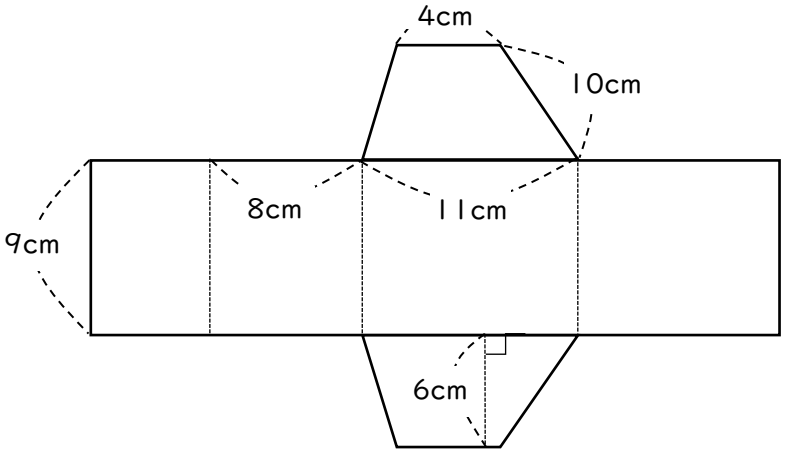

◆右の図は、ある立体の展開図です。

(1) 側面積を求めましょう。

(　　)

(2) 表面積を求めましょう。

(　　)

(3) 体積を求めましょう。
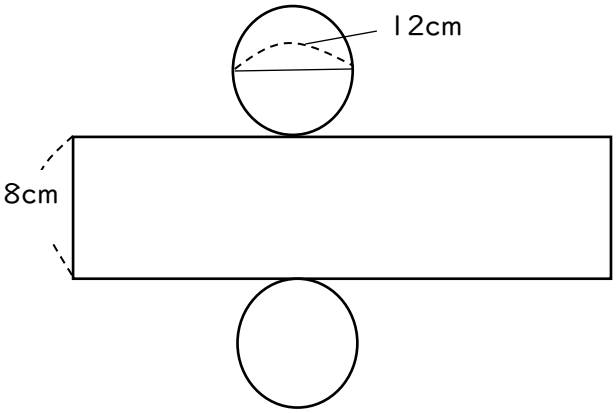
(　　)