小学５年生
直方体・立方体の体積（3）

日にち　　月　　日

名前

◆次の直方体や立方体の体積を求めましょう。

（1）

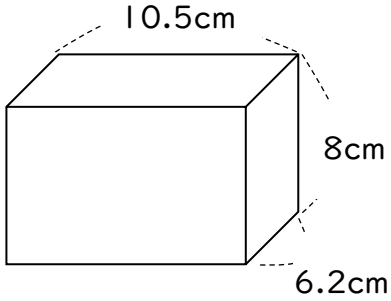

（　520.8 ㎤　）

（2）

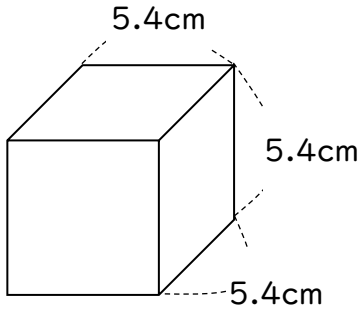

（　157.464 ㎤　）

（3）

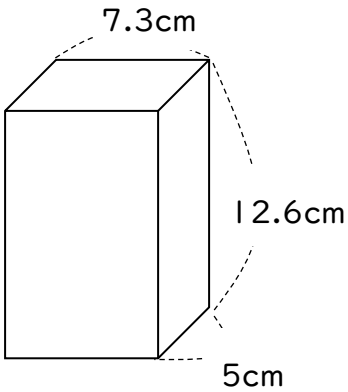

（　459.9 ㎤　）

（4）

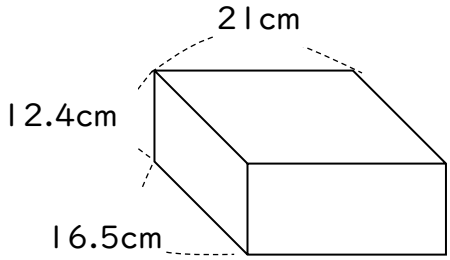

（　4296.6 ㎤　）

◆次の□に当てはまる数を求めましょう。

（1）体積は 210 ㎤

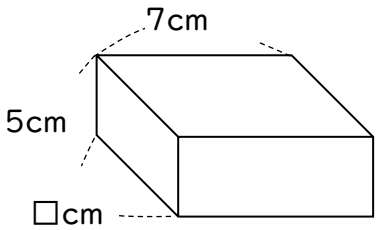

（　6　）

210÷(7×5)＝6

（2）体積は 567 ㎤

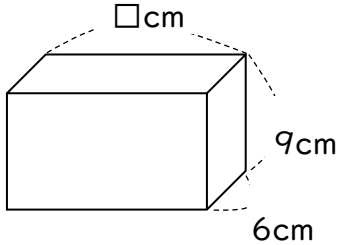

（　10.5　）

567÷(9×6)＝10.5

小学生学習プリントは『すたぺんドリル』（https://startoo.co/sutapen/）