小学５年生
体積の単位（4）

日にち　　月　　日

名前

◆以下の問いに答えましょう。

（1）下の図のような直方体の箱があります。

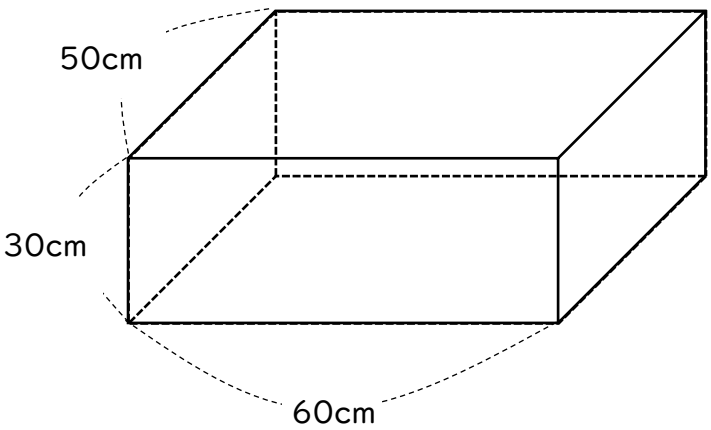

①箱の容積は何㎤ですか。

（　90000 ㎤　）

②箱の容積は何 L ですか。

（　90L　）

③この箱に 36L の水を入れると、水の深さは何 cm になりますか。

36L=36000 ㎤　36000÷(60×50)=12　（　12cm　）

④ ③のあと、体積が 27000 ㎤の石をしずめました。このとき、水の深さは何cmになりますか。

27000÷(60×50)=9　9+12=21　（　21cm　）

（2）底面のたてが 24cm、横が25cm、高さが 30cm の直方体の容器に、32.4dL の水を入れると、水の深さは何 cm になりますか。

32.4dl=3240 ㎤　3240÷(24×25)=5.4　（　5.4cm　）

（3）一辺が 40cm の立方体の水そうに、深さが 21cm のところまで水が入っています。この水を、たて 20cm、横 35cm の直方体の容器にうつすと、水の深さは何 cm になりますか。

40×40×21=33600 ㎤　33600÷(20×35)=48　（　48cm　）

小学生学習プリントは『すたぺんドリル』（https://startoo.co/sutapen/）